RH-540

AC100V Type

代表的用途（Typical Applications）

・健康機器　Health Machine
・電動工具　Electric Tool

寸法図（Dimension）

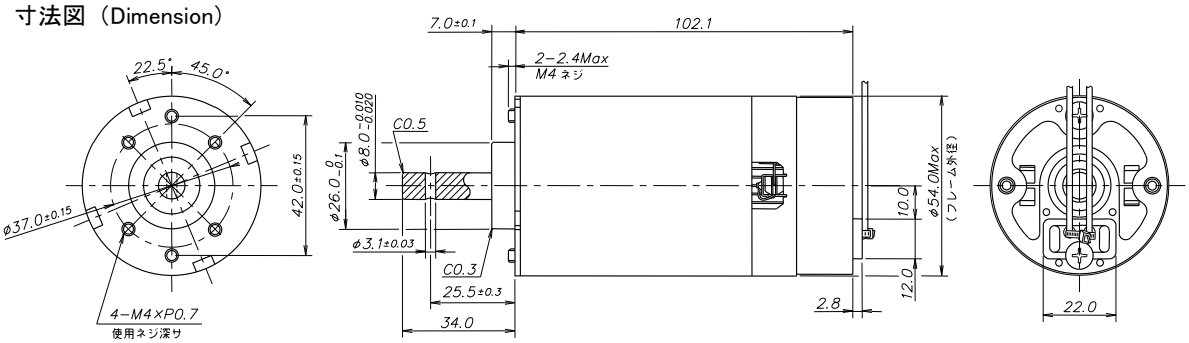

Rotation: c.w & c.c.w

～120V　A.C

参考特性（Reference characteristics）

～230V A.C

定格電圧 Rated volt (V)	無負荷回転数 No load speed (r.p.m)	無負荷電流 No load current (mA)	定格トルク Rated torque (g-cm)	定格回転数 Rated speed (r.p.m)	定格電流 Rated current (mA)	停動トルク Stall torque (g-cm)
100V A.C	3000	90	1000	1700	405	2960

特性図（Characteristics）

Rated volt 100V A.C

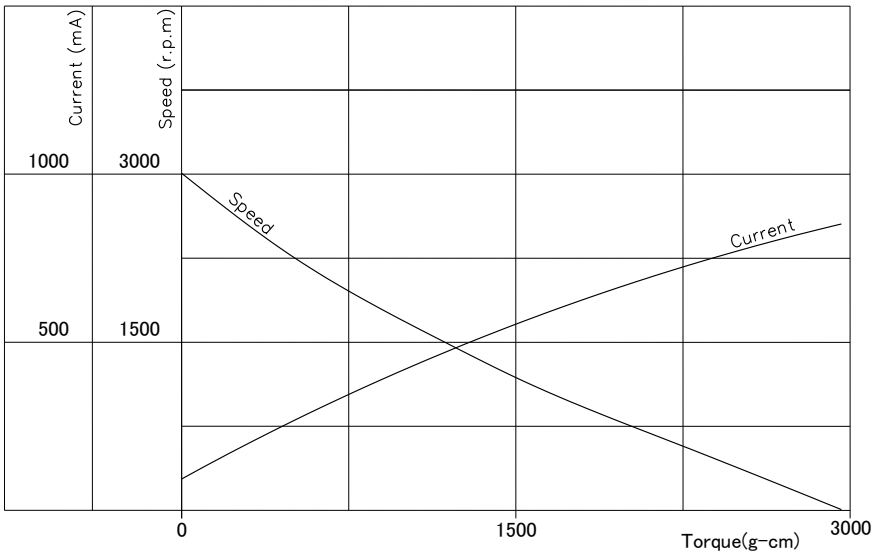

株式会社 NEXT
〒260-0822千葉県千葉市中央区蘇我2丁目30-31
TEL ： 043-309-8006
FAX ： 043-309-8016